Стабилизаторы давления газа со встроенным фильтром FGD- FGDR, FG1B.

ГАБАРИТНЫЕ РАЗМЕРЫ

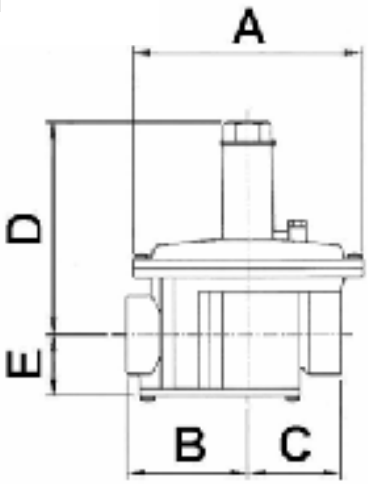

Модель	Присоединение	A	B	C	D	E*
FG..15	1/2	146	73	58	137	42
FG..20	3/4					
FG..25	1					
FG..32	1 1/4	194	98	80	175	52
FG..40	1 1/2					
FG..50/40	2					
FG..50	2	260	135	90	250	65

* Габарит E должен быть увеличен примерно на 400 мм для очистки фильтра и проверок.
Модели FG..50/40 имеют присоединение 2” но габаритные размеры 1 1/2"-х моделей (FG..40)

Технические характеристики

Резьбы, UNI ISO 7/1	½ - ¾ - 1 - 1 ¼ - 1 ½ - 2
Уровень входящего давления P_1	FGD: P_2 + 5 мбар вплоть до 0,2 бар FGDR: P_2 + 30 мбар вплоть до 0,5 бар FG1B: P_2 + 30 мбар вплоть до 1 бар
Выходное давление P_2	В соответствии с таблицей пружин до 150 мбар, в стандартном исполнении нейтральная пружина.
Рабочая температура	-15°C + 60 °C
Работа	Посредством пружины, без вспомогательной энергии
Материал	Алюминиевый корпус, внутренние части из алюминия, стали, латуни, синтетических материалов, мембрана и уплотнения из нитрил-бутадиеновой основы (NBR).

Стабилизаторы пригодны для установки в системах с автоматизированными горелками, смесительных, комбинированных, распределительных промышленных установках, а также везде, где необходимо точное поддержание давления.

Особенности

Компенсирующая мембрана, рабочая мембрана. Мембрана безопасности: не нужна внешняя сбросная труба, встроенная мембрана безопасности гарантирует в случае поломки рабочей мембраны отсутствие утечек, больших 30 дм^3/час.

Установка

Стабилизатор должен устанавливаться на горизонтальных трубах, с горизонтальным положением мембраны. Всегда проверяйте направление тока в соответствии со стрелкой на корпусе. Не используйте стабилизатор в качестве рычага. Для всех стабилизаторов с фильтром необходимо учитывать возможность съёма вниз фильтра для прочистки. Убедитесь в чистоте и соосности труб, чтобы стабилизатор не подвергался излишним стрессам, лучше перед ST1B всегда устанавливать фильтр. Не удаляйте перфорированный дыхательный колпачок 3 мембраны и не закрывайте отверстие, иначе стабилизатор не будет работать. Стабилизатор не должен касаться стен. Убедитесь в пригодности регулятора намеченному способу использования.

Настройка

Выходное давление может быть настроено при помощи установочного винта 2 – при повороте по часовой стрелке давление повышается, против – понижается. Трубки, расположенные перед и за стабилизатором, позволяют снимать перепад давление для выбора необходимой пружины и настройки установочного винта 2. После настройки наденьте верхний колпачок 1.

Обслуживание

Регулятор не обслуживается. В случае поломки рекомендуется тщательное заводское тестирование. Для очистки фильтра просто снимите крышку 9 и вытяните картридж 7, всегда контролируя направление движения, которое указано на фильтре. Также рекомендуется заменить прокладку 8 фильтра. После этих операций проверьте отсутствие утечек.

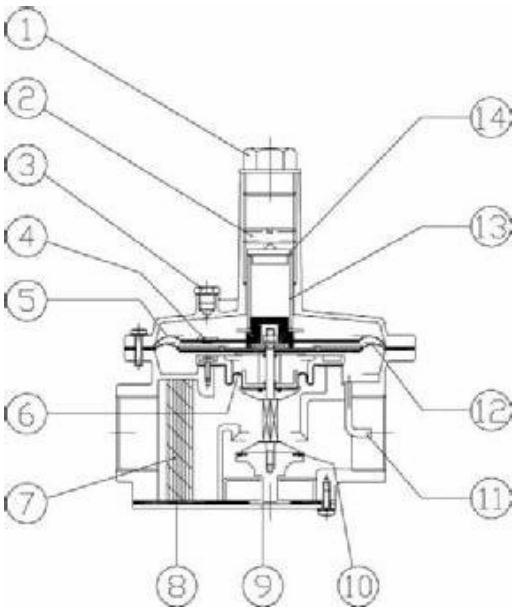

РЕЗЬБОВОЙ РЕГУЛЯТОР Rp 1/2"÷2" СО ВСТРОЕННЫМ ФИЛЬТРОМ

1 – *Верхняя крышка.*
2 – *Регулировочный винт.*
3 – *Сливная пробка.*
4 – *Винт стравливания давления.*
5 – *Предохранительная мембрана.*
6 – *Компенсирующая мембрана.*
7 – *Фильтр.*
8 – *Прокладка крышки.*
9 – *Крышка фильтра.*
10 – *Герметизирующая прокладка.*
11 – *Нагнетательная труба.*
12 – *Рабочая мембрана.*
13 – *Пружина.*
14 – *Пружинная шайба.*

Пружина и выходное давление P_2, мбар для моделей FGD-FGDR-FG1B

Модель		FGD 15-20-25	FGD 32-40	FGD 50
Цвет пружины	Зелёная	5 - 15	5 - 15	5 - 15
	Нейтральная	10 - 30	10 - 25	10 - 25
	Фиолетовая	25 - 80	20 - 70	30 - 80
	Коричневая	70 - 160	65 - 130	70 - 160
	Белая	/	120 - 160	/

Модель		FGDR 15-20-25	FGDR 32-40-50/40	FGDR 50
Цвет пружины	Зелёная	5 - 15	5 - 15	5 - 15
	Нейтральная	10 - 30	10 - 25	10 - 25
	Фиолетовая	25 - 80	20 - 70	30 - 80
	Коричневая	70 - 160	65 - 130	70 - 220
	Синяя	150 - 280	/	210 - 350
	Белая	270 - 350	120 - 160	/
	Черная	/	240 - 350	/

Модель		FG1B 15-20-25	FG1B 32-40-50/40	FG1B 50
Цвет пружины	Нейтральная	10 - 30	10 - 25	10 - 35
	Фиолетовая	25 - 80	20 - 70	30 - 80
	Коричневая	70 - 160	65 - 130	70 - 220
	Синяя	150 - 280	/	210 - 450
	Белая	270 - 450	120 - 250	/
	Черная	/	240 - 360	/
	Оранжевая	/	350 - 450	/

Диаграмма зависимости пропускной способности и потери давления при недействующем регуляторе.

Термин “недействующий регулятор” означает, что регулятор выведен из нормального рабочего режима; для этого пружину в нем необходимо заменить распорной втулкой, в результате чего створка регулятора остается в полностью открытом положении.

Данная диаграмма служит для определения минимальной **“потери давления”** (min. Δp) для обеспечения пропускной способности в отношении определенного типа газа; на практике, последняя представляет собой потерю давления (выведенную из диаграммы), возникающую при прохождении газа через корпус самого регулятора.

*Термин **“потеря давления”** означает арифметическую разность между давлением на входе (P_1) и выходным давлением (P_2), на которое настроен регулятор.*

Данные регуляторы эффективно работают даже при низкой потере давления, тем не менее, для того, чтобы определить допуск, при котором обеспечивается оптимальная работа регулятора, необходимо, чтобы потеря давления была равна, по меньшей мере, двукратной величине потери давления, выведенной из диаграммы.

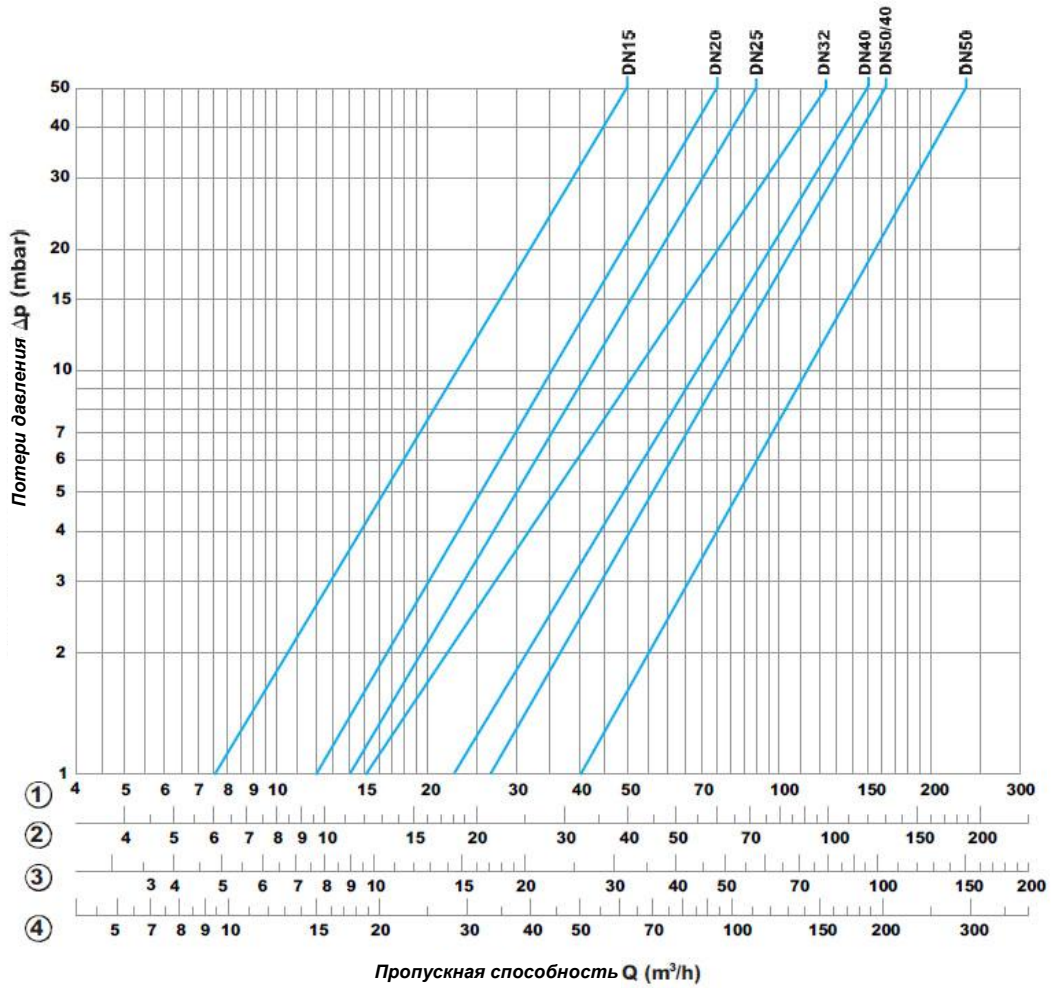

Плотность

dv: 0,62 – *Природный газ*
dv: 1 – *Воздух*
dv: 1,56 – *Сжиженный нефтяной газ*
dv: 0,45 – *Бытовой газ*

Дата продажи: _____

Маркировка и количество, шт.: _____

Подпись _____ м.п.

Представительство в Украине: ООО “Италгаз”
07400, г. Бровары, ул. Кирова, 90, оф. 39
тел: (044) 233-21-48, тел/ф: (04594) 7-26-62/66
www.italgaz.com.ua, e-mail: info@italgaz.com.ua